MODEL 5A-2206
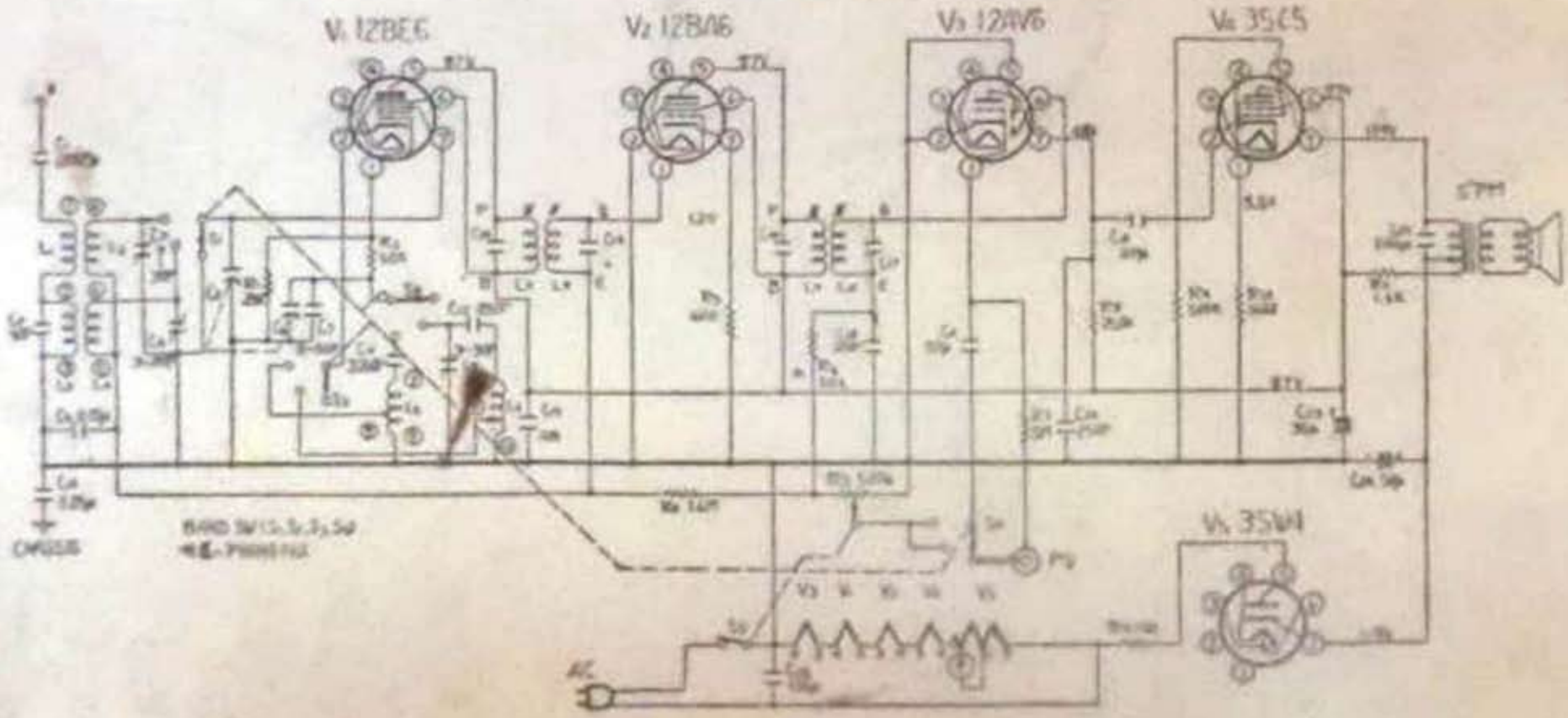
配　線　図