6C6 をコンバーターに

ビクター・5球スーパー

日本ビクター株式會社

本機は既に本誌1月號で紹介された 4 RS-1 號4球スーパー・ヘテロダイン受信機に，UZ-6 D 6 を中間周波増幅管として加え，5球スーパーとしたものです。

外型はニューアイデイアを取入れた滋味のある木製小型キヤビネットで，ダイヤルは横型ガラス製，照明は特殊な方法で行つております。

回　路

本機の回路を第1圖に掲げました。即ち第一段目に 6C6 によるオートダイン方式を使用したスーパー・ヘテロダイン式で，6 D 6 を中間周波増幅管として使用しております。6 D 6 のプレート側は抵抗を負荷として使用し，コンデンサーを通して第二検波管の入力グリッド側におかれた同調回路に結合されております。

第二検波管は 6 C 6 によるプレート検波で音質を良くするようになつており，出力管は 6 Z-P 1，流整管は KX-12 F を使用しております。

中間周波トランスは鐵心入りのもので，最初の中間周波トランスは 463 KC に同調させておりますが，中間周波増幅管と第二検波管の間は簡單な同調回路を使用しているだけです。

電氣的特性

本機 5 RS-2 型の電氣的特性は次の通りであります。

（イ）受信周波數帶　550～1600KC

（ロ）中間周波數　463 KC

（ハ）選擇度特性

これは圖に示すように（±）10 KC で 18 db 以上。

（ニ）出力

本機の出力は無歪 300 mW 以上最大 1.2 W です（別圖參照）。

（ホ）その他感度及び電氣的忠實度ともに良好

最後に本機は普及型スーパーとして最も一般性のある部分品を使用して作られた特性良好のスーパー・ヘテロダイン受信機であります。

配線圖の下部に普通級テスター（1000 Ω/V）で測定した本のの働作電壓を附けて修理調整上の參考とします。

（榎並利三郎）

× × ×

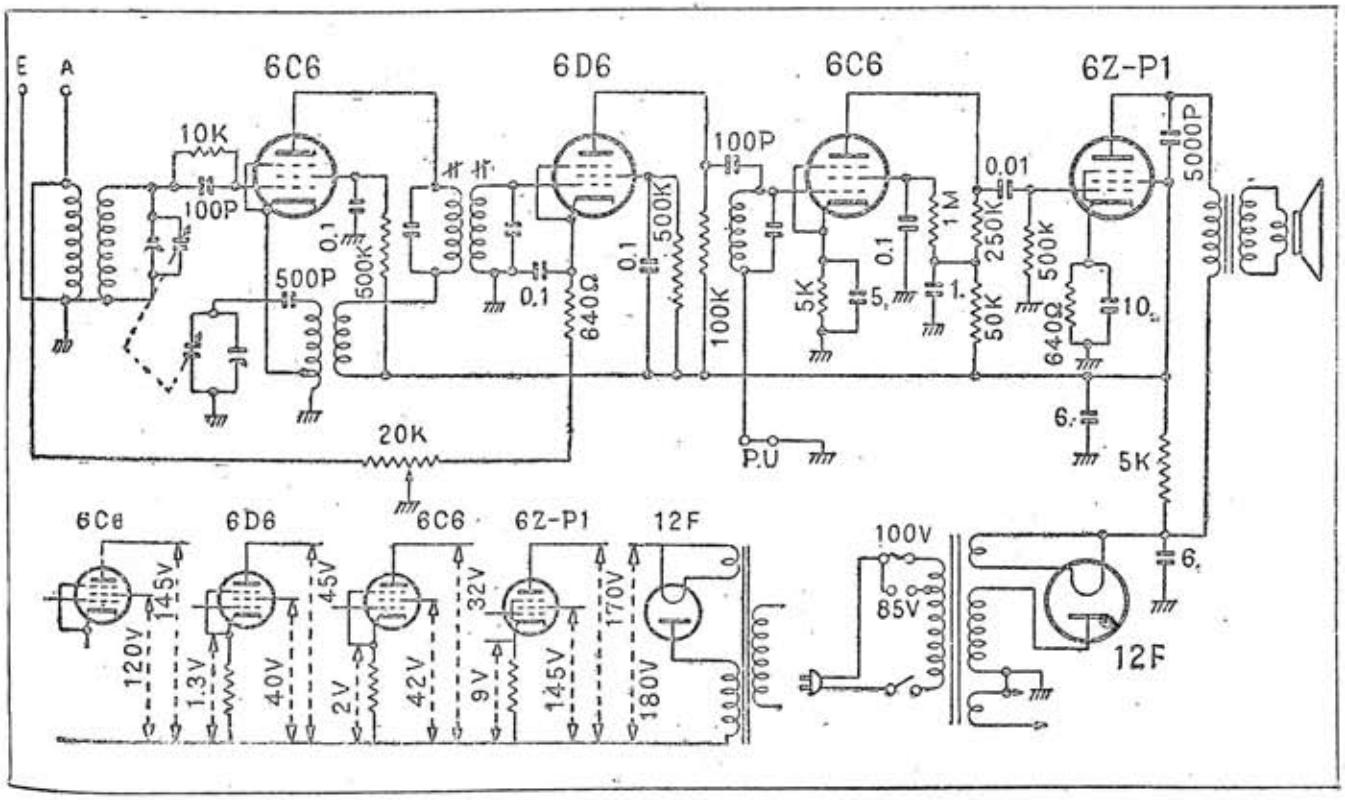

〔第　1　圖〕