ビクター "6R-70型"

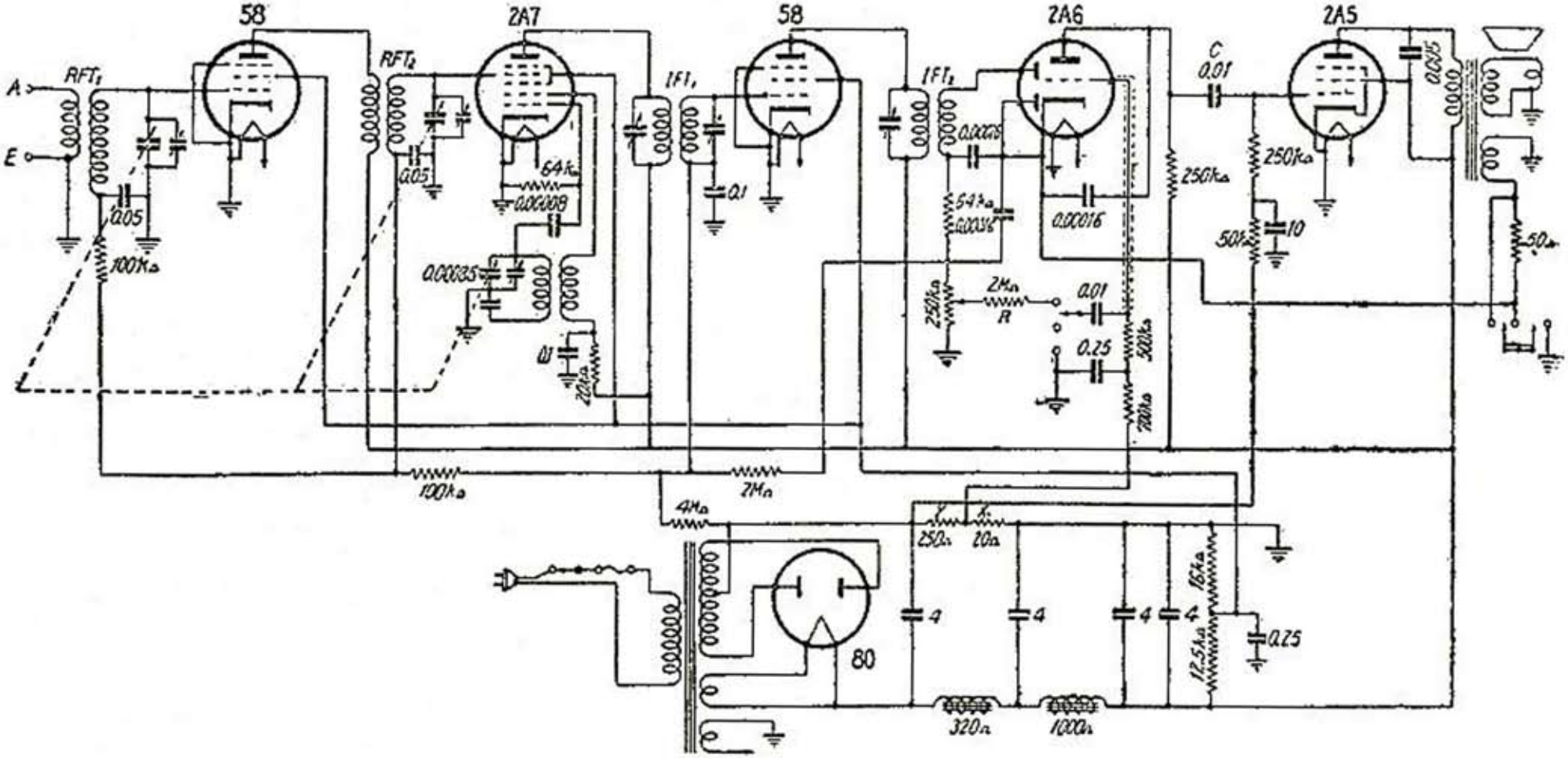

無線と実験　昭和１４年（1939）７月号