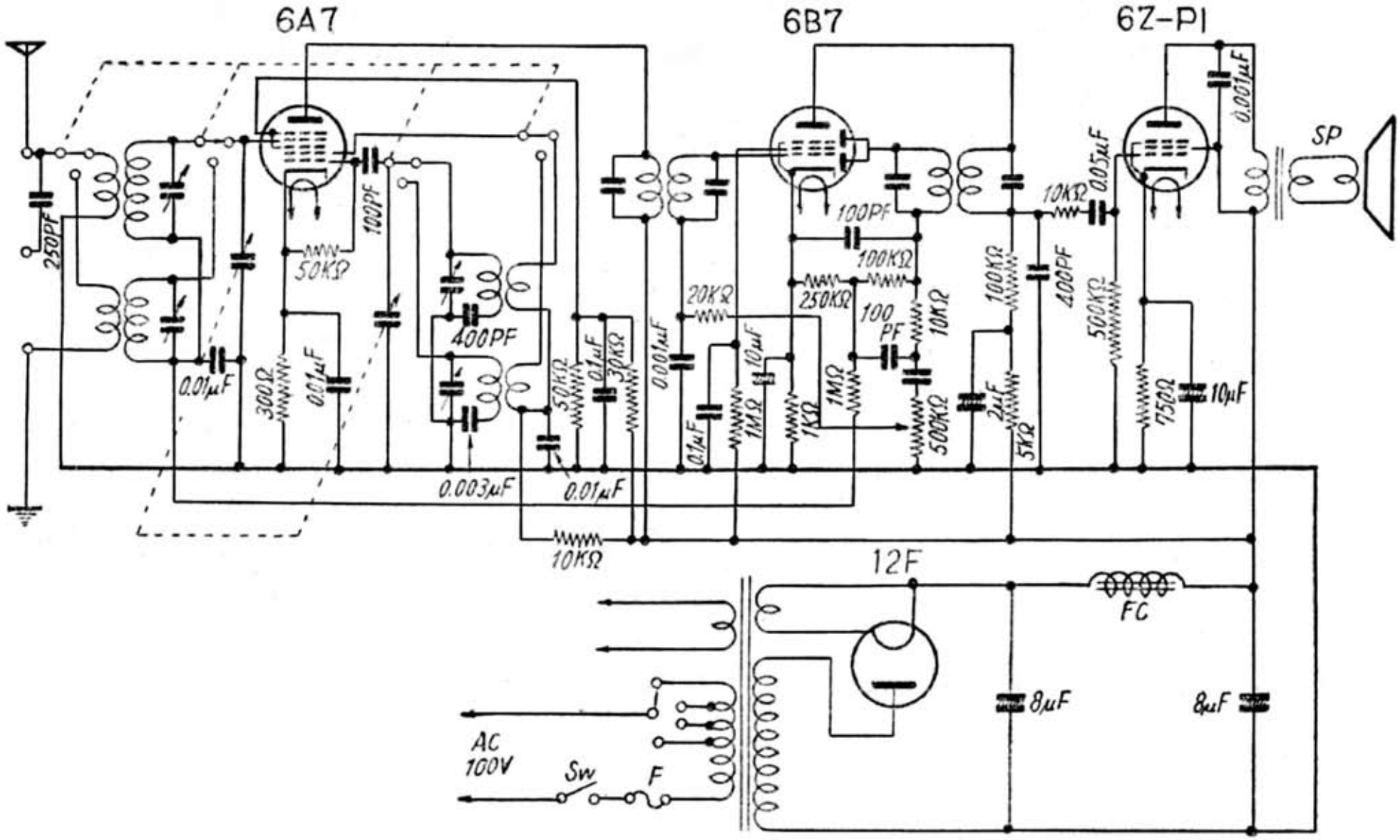

渡邊電機 〔パロマRAS−4型〕