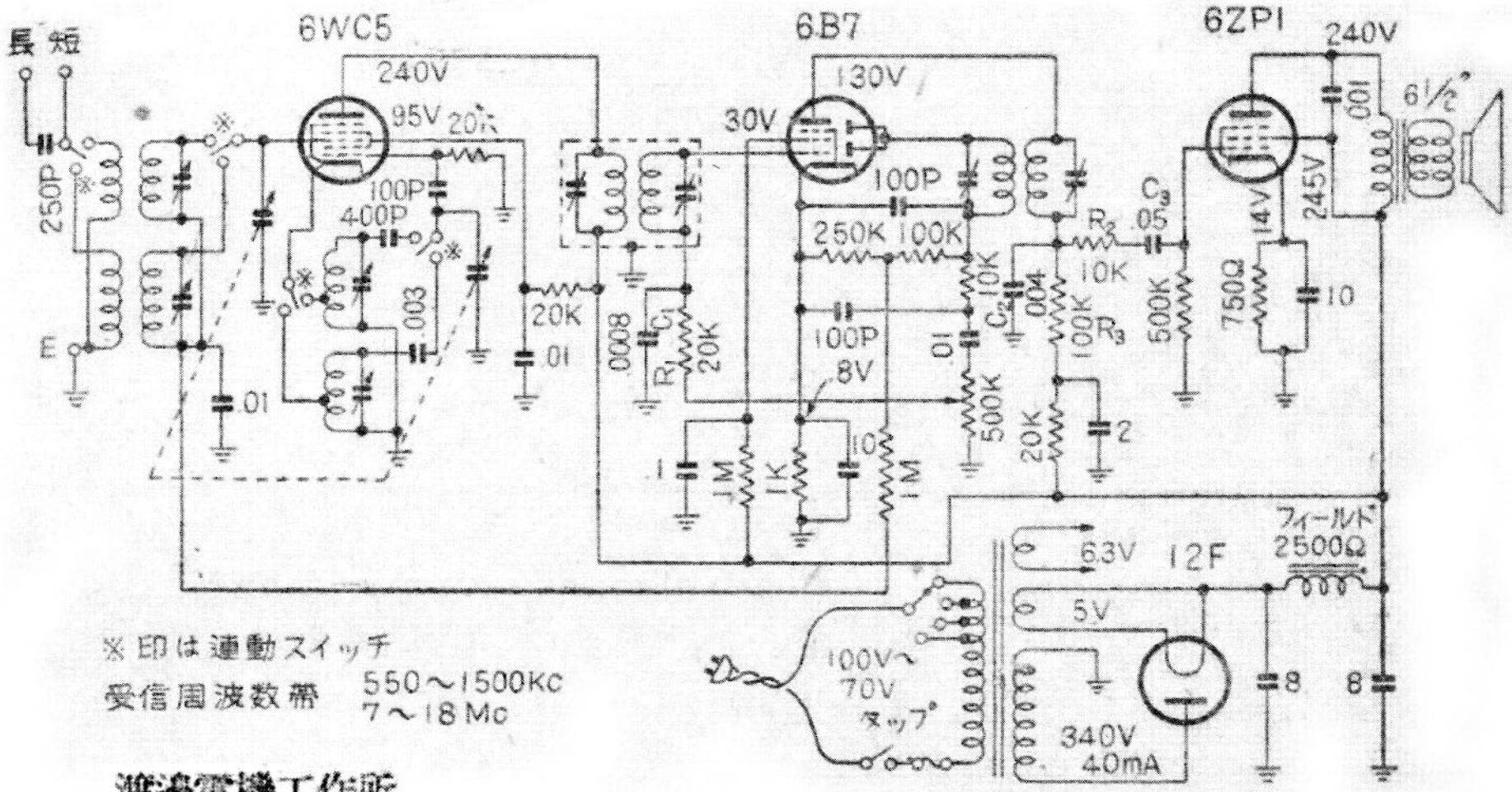本邦特種型4球2バンド受信機