山中電機〔テレビアン〕LR-20

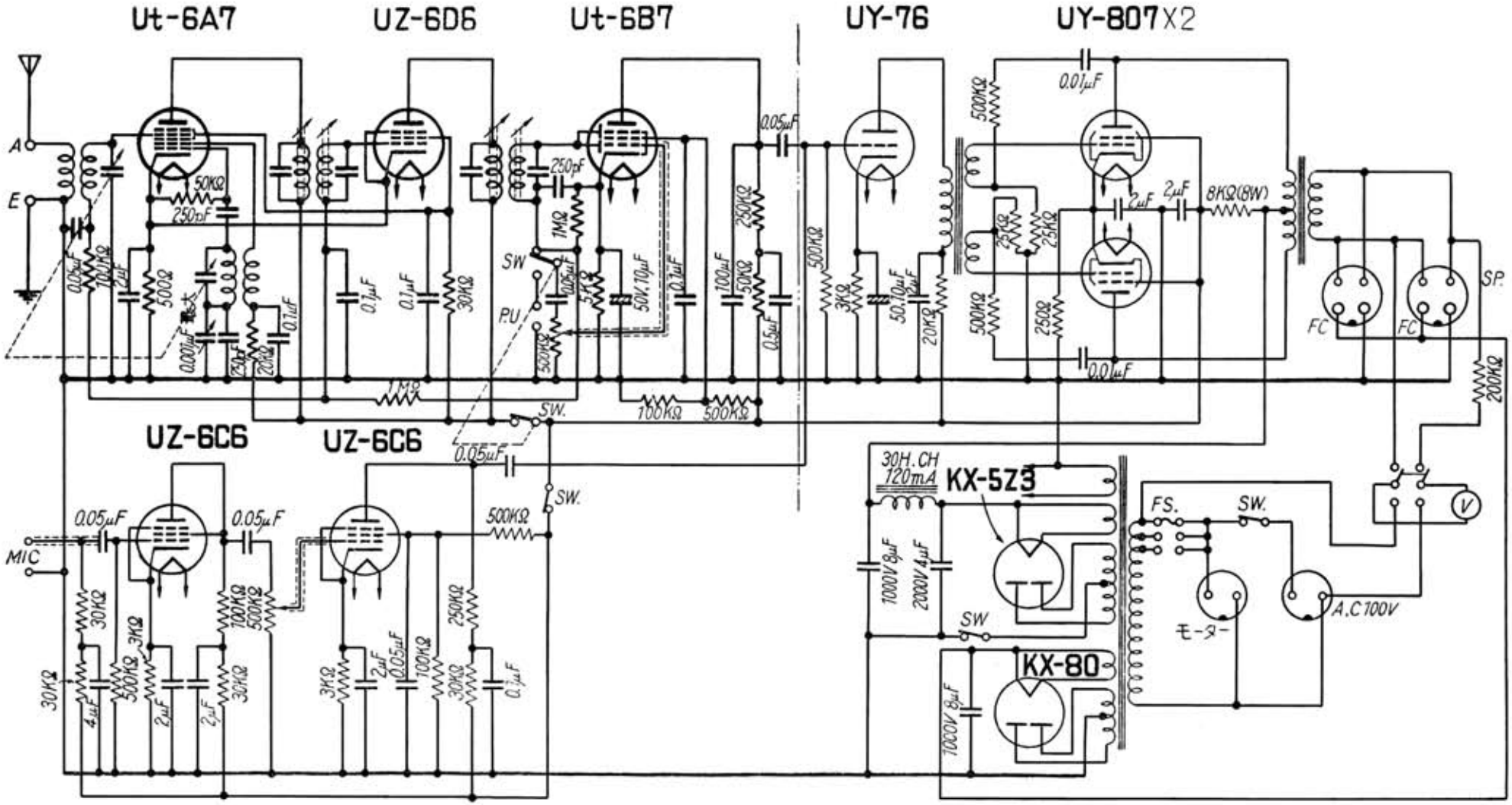

「一流メーカー　新ラジオ百回路集」昭和２５年（1950）無線と実験　別冊