テレビアン M－48型

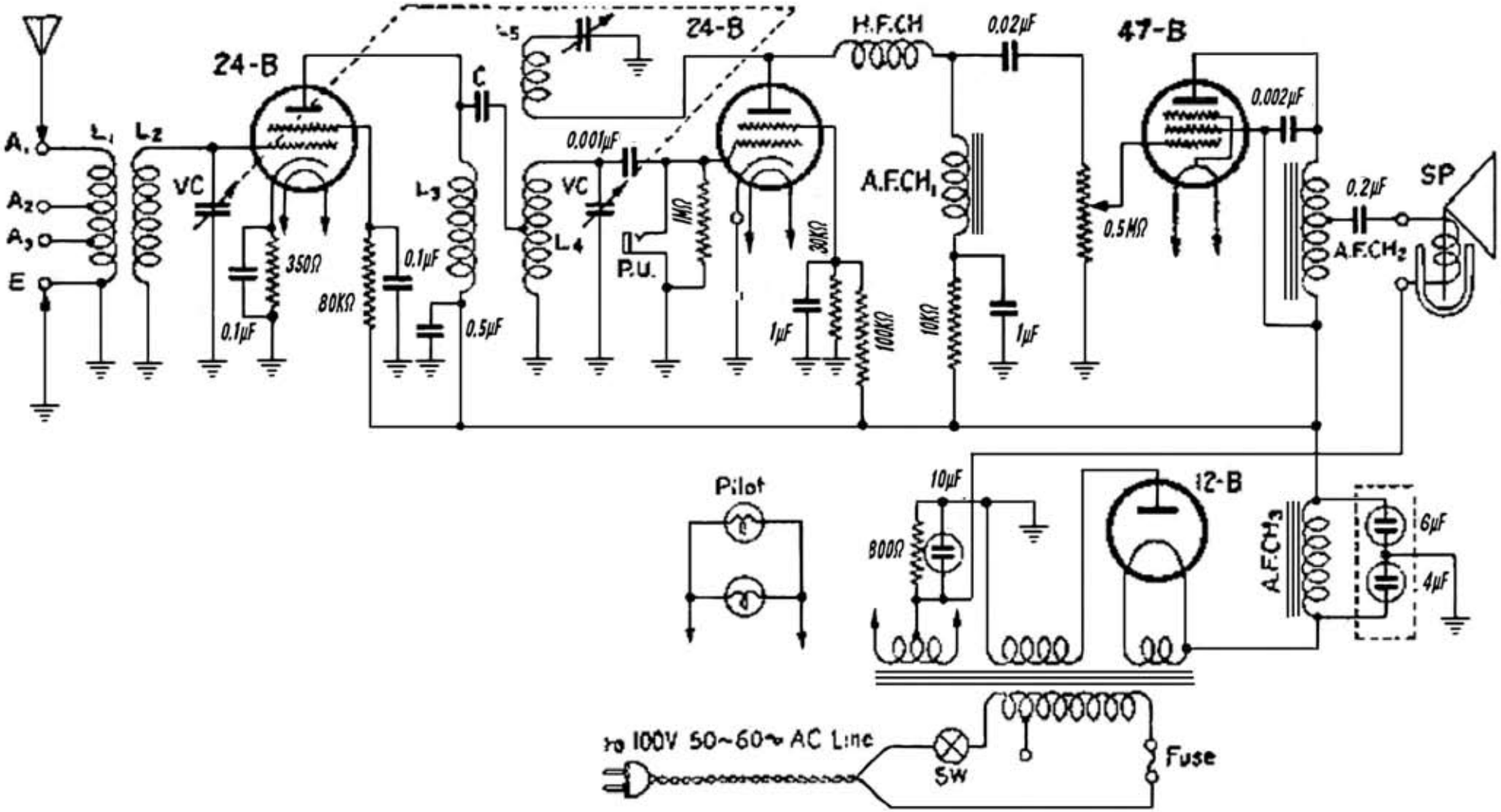

Edit by JA3GZP