テレビアン A二四五受信機

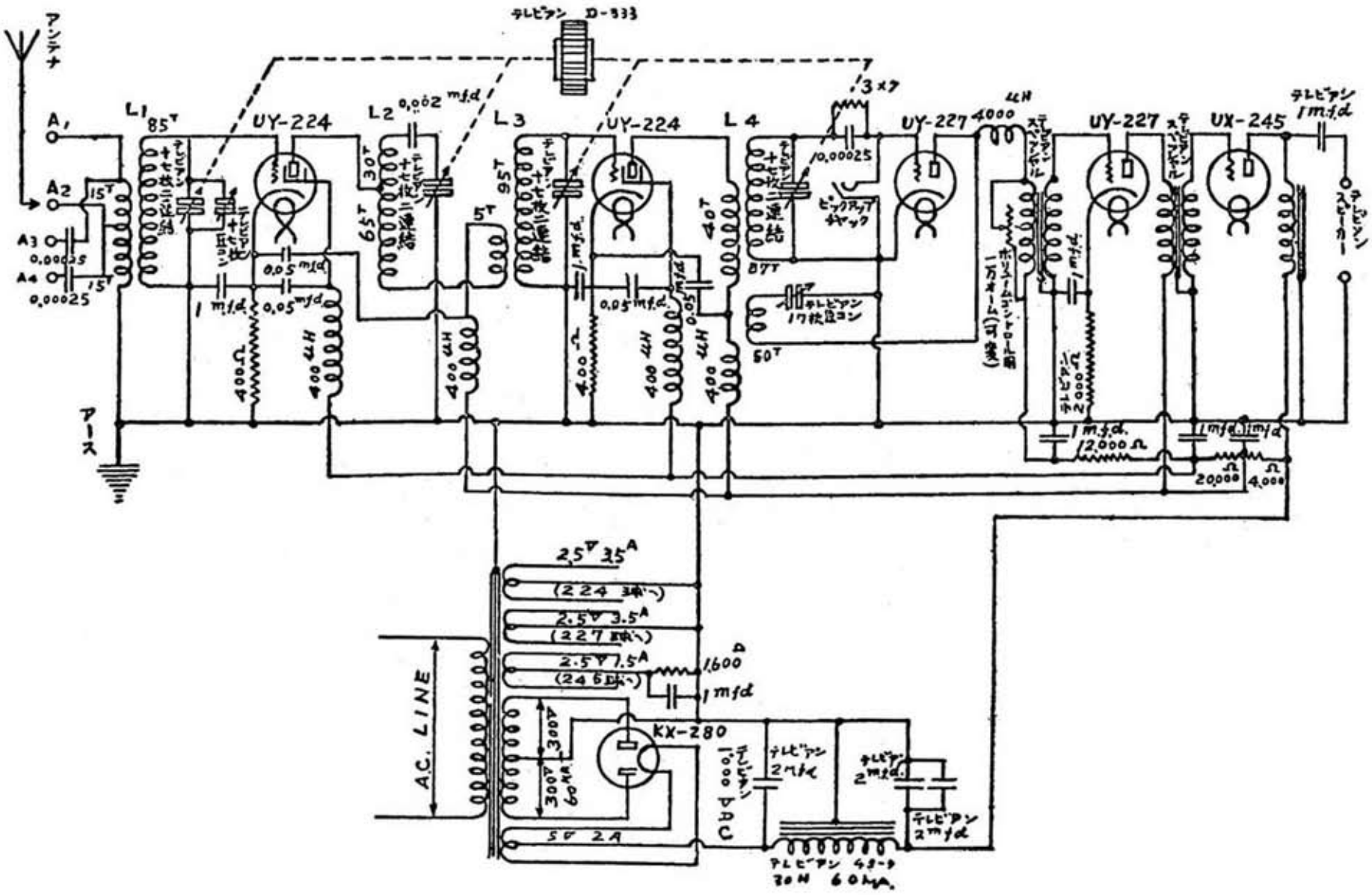

「ラジオの日本」昭和７年（1932）１月号