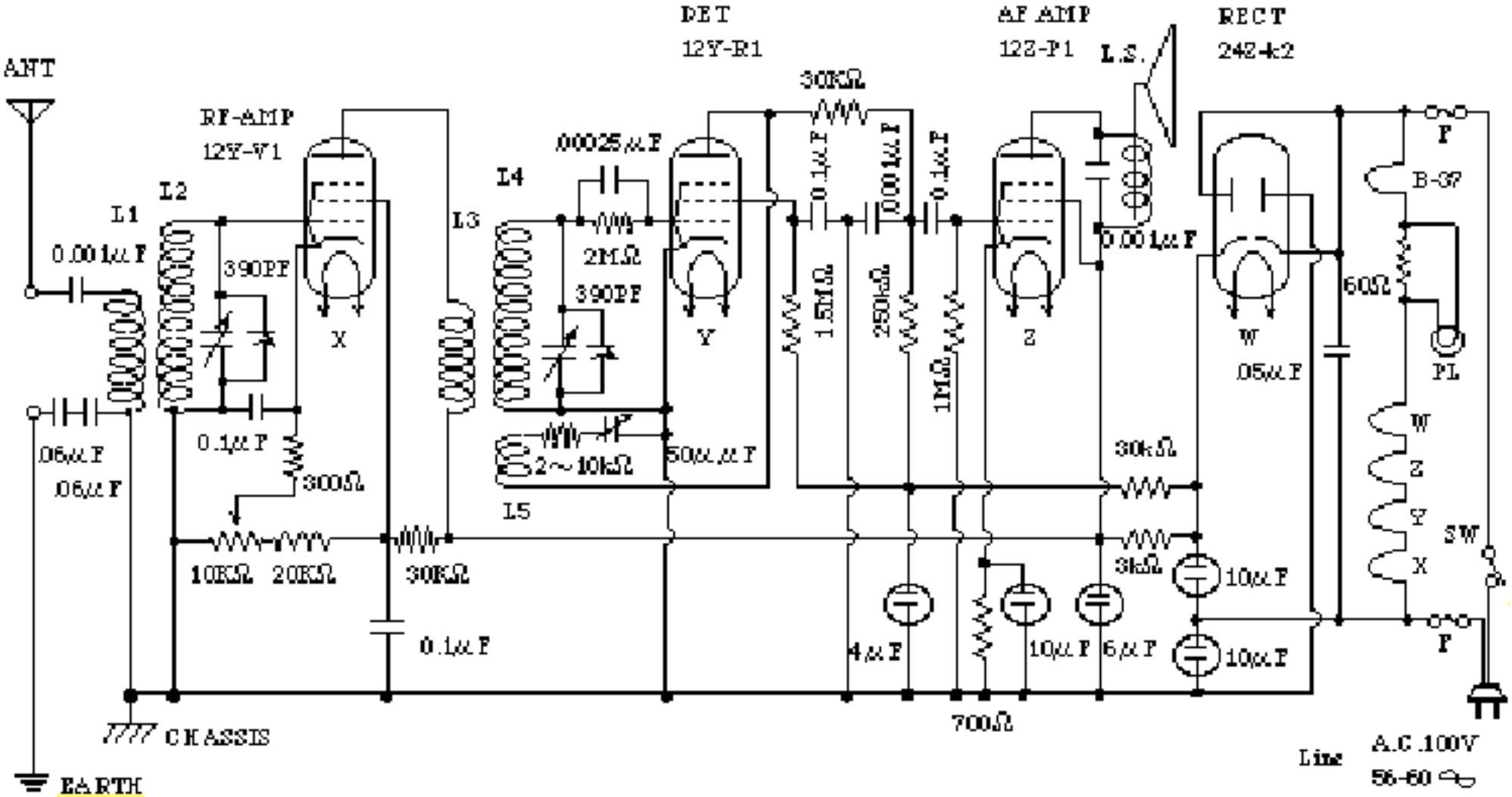
ANT
RF-AMP
12Y-V1
DET
12Y-R1
AF AMP
12Z-P1
L.S.
RECT
24Z-k2
L1
L2
L3
L4
L5
0.001μF
390PF
0.1μF
300Ω
10KΩ
20KΩ
30KΩ
0.1μF
.00025μF
2MΩ
390PF
2~10kΩ
50μμF
30KΩ
0.1μF
.001μF
0.1μF
1.5MΩ
250kΩ
1MΩ
0.001μF
30kΩ
3kΩ
10μF
10μF
4μF
10μF
6μF
700Ω
60Ω
.05μF
B-37
PL
SW
CHASSIS
EARTH
Line
A.C.100V
56-60