テレビアン 6C2

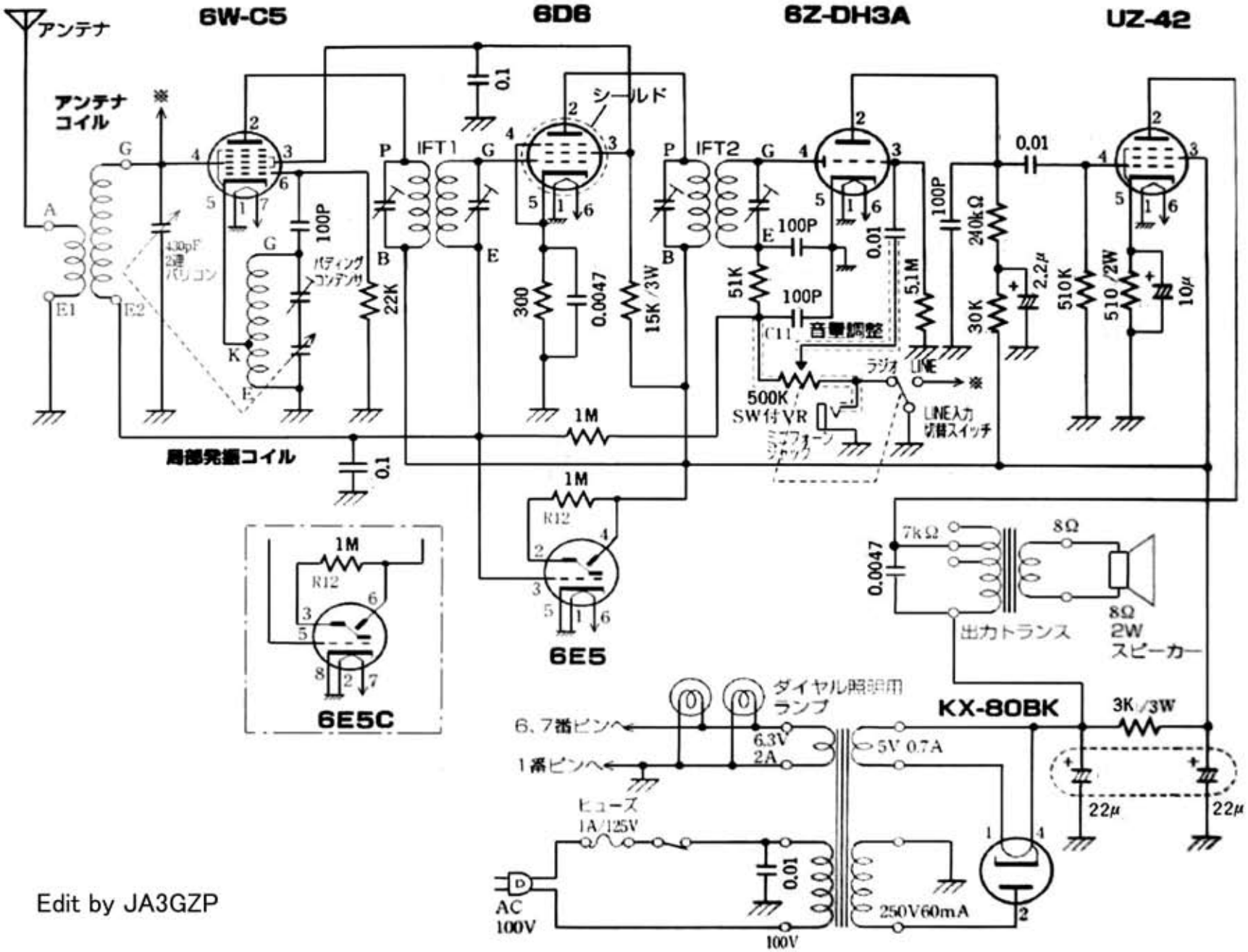

Edit by JA3GZP