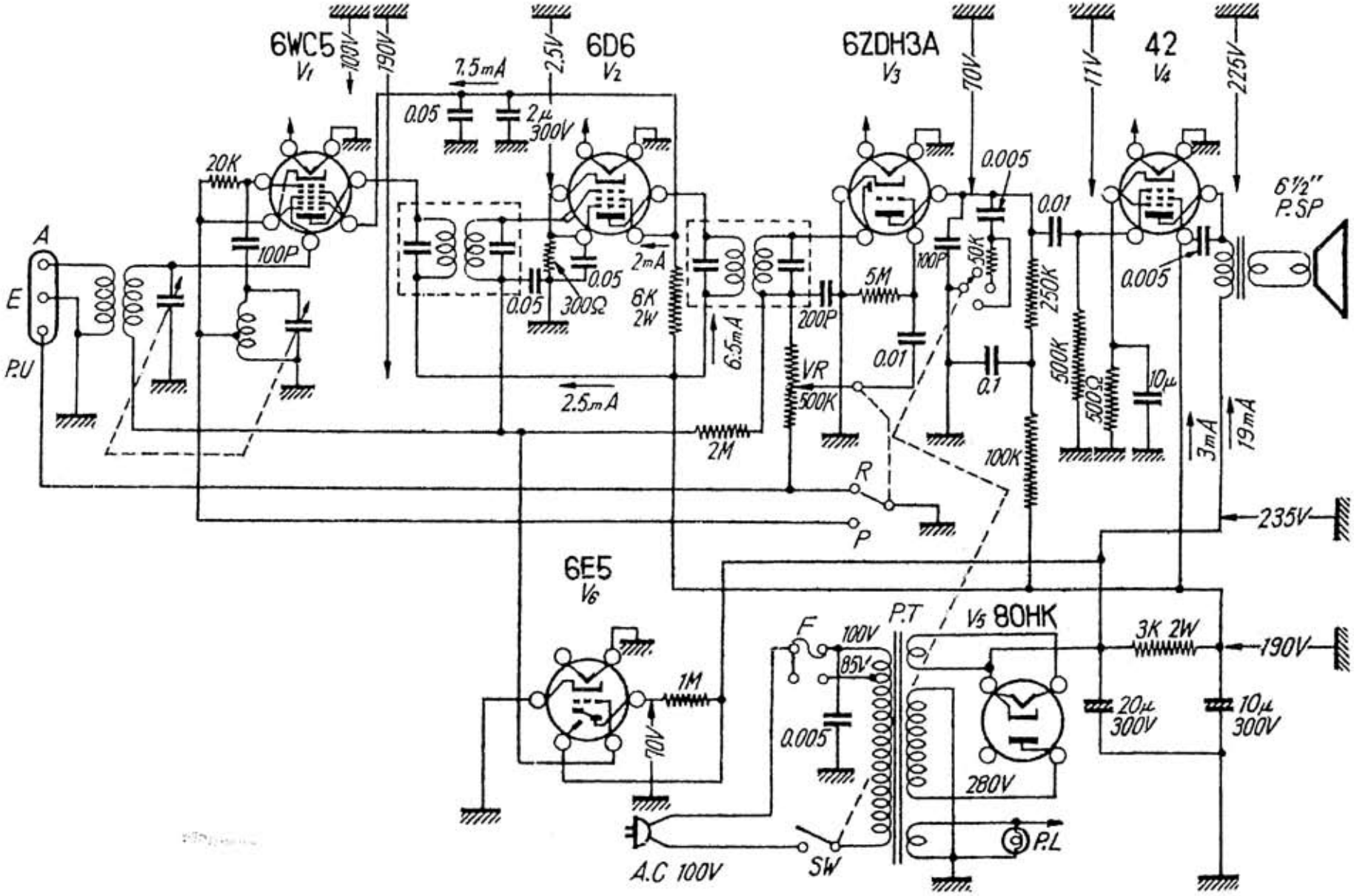6S-302 型 6 球スーパー・ラジオ