テレビアン　7S-602型　7球スーパー

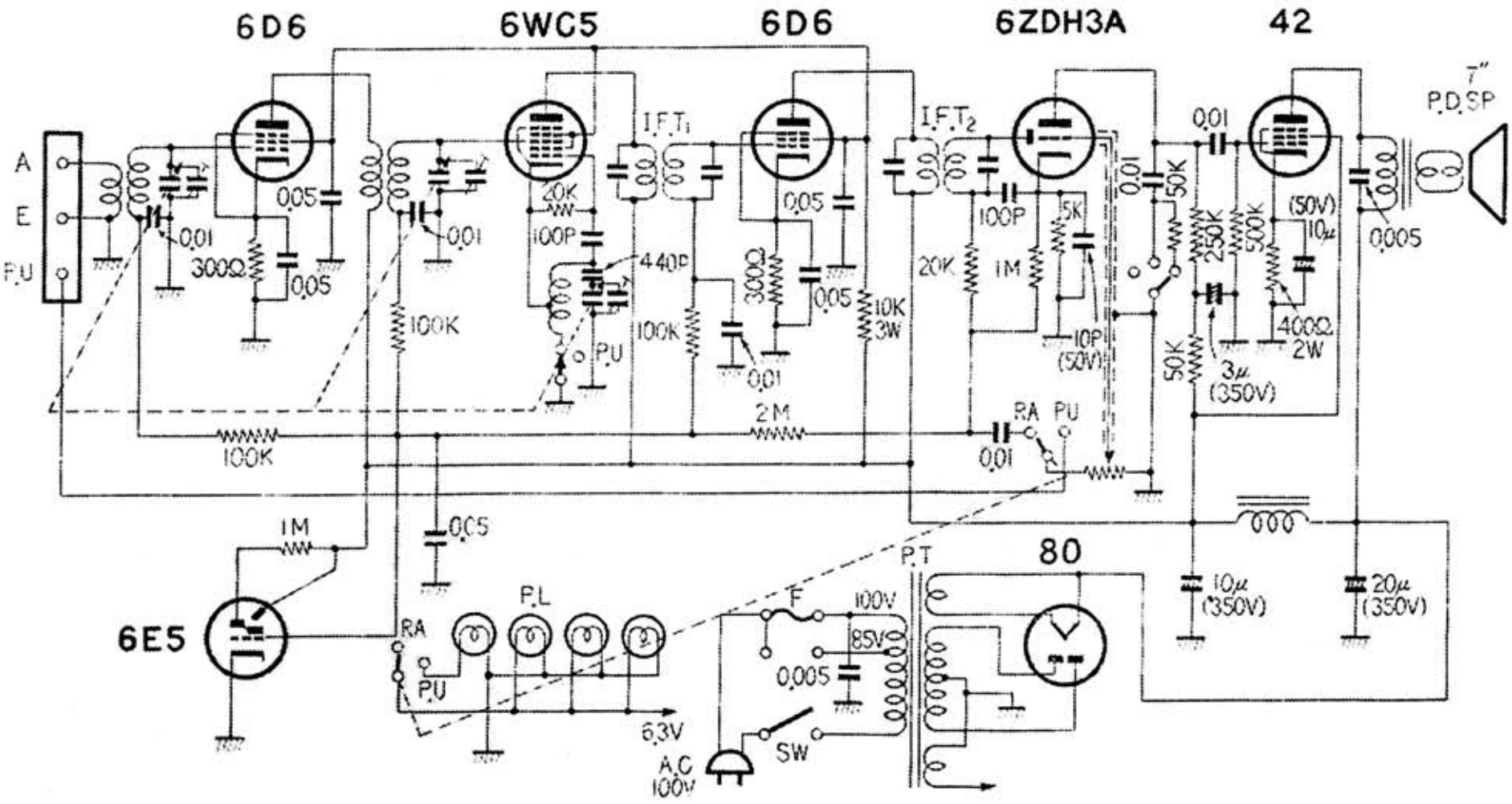

図解ラジオ文庫「ラジオ・電蓄新配線図集」　昭和３０年（1955）